SPECIFICATION APPLIED

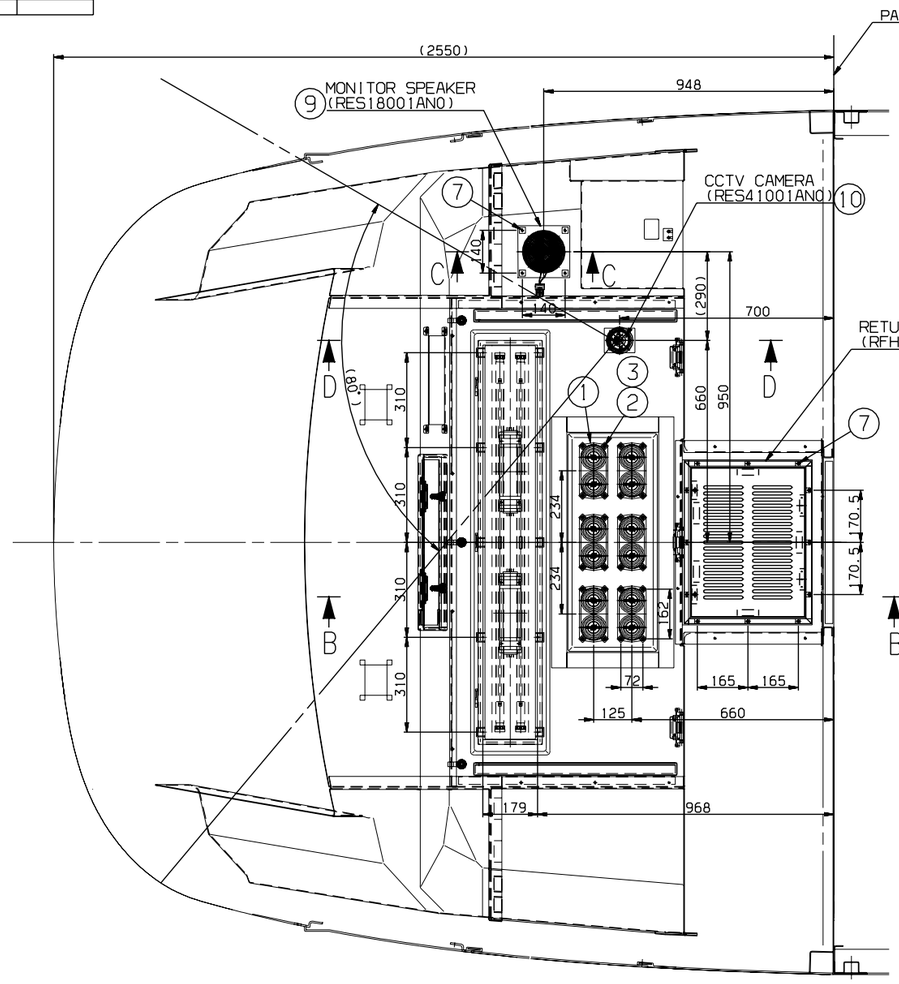

SECTION A-A

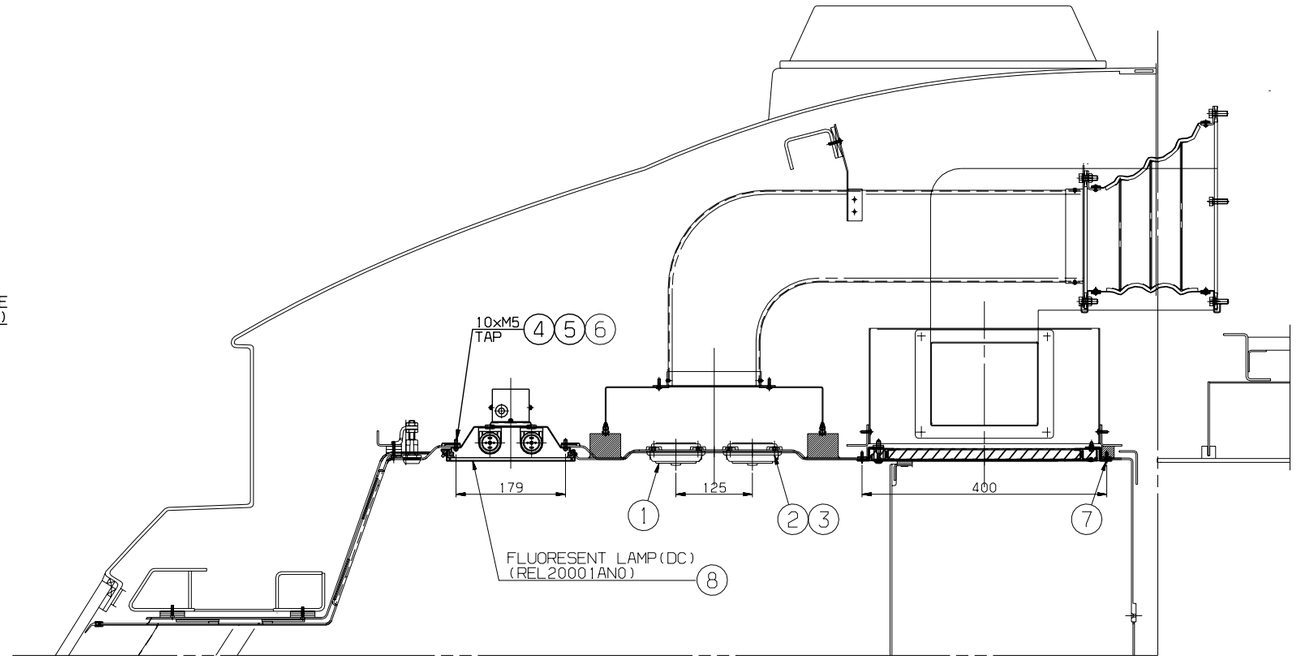

SECTION B-B
SCALE=1/5

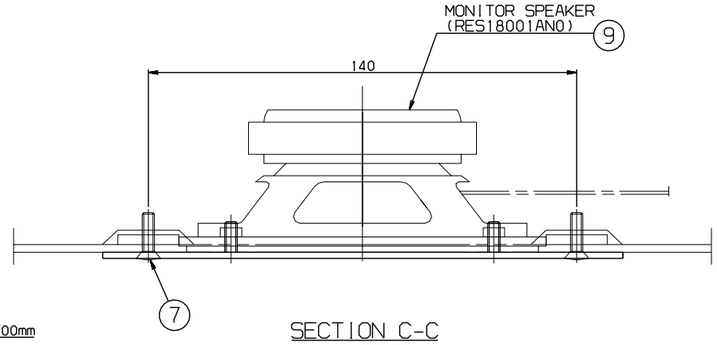

SECTION C-C
SCALE=1/1

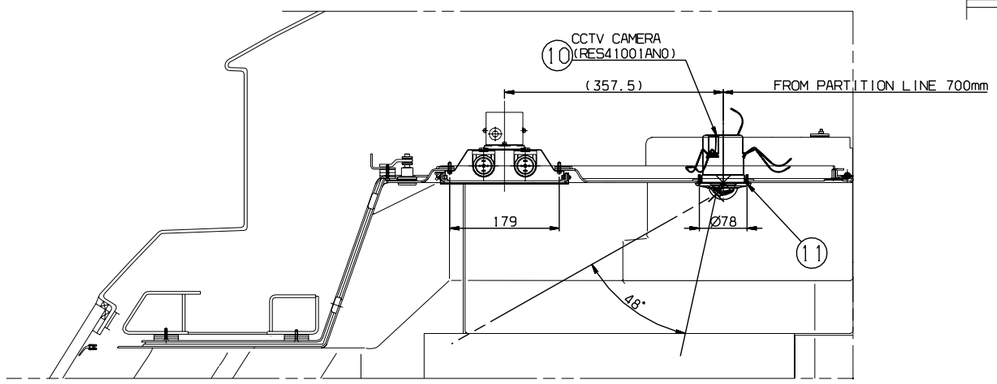

SECTION D-D
SCALE=1/5

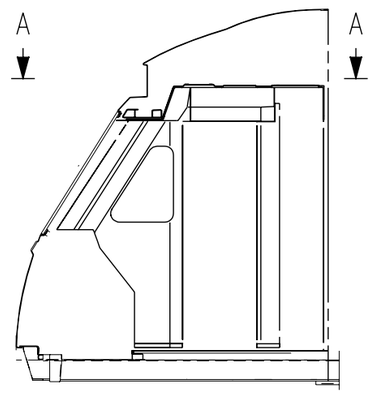

KEYPLAN

11	RS60610-048S	SCREW,R.H	SUS304	4		M3X14
10	RES41001AN0	CAMERA,CCTV	ASSY	1		
9	RES18001AN0	MONITOR SPEAKER	ASSY	1		
8	REL20001AN0	FLUORESCENT LIGHT	ASSY	1		
7	RS60609-101S	SCREW,O.H	SUS304	16		M4X25
6	RS60807-008S	WASHER,PLAIN	SUS304	10		M5
5	RS60801-005S	WASHER,SPRING	SUS304	10		M5
4	RS60610-090S	SCREW,R.H	SUS304	10		M5X20
3	RS60807-007S	WASHER,PLAIN	SUS304	24		M4
2	RS60610-070S	SCREW,R.H	SUS304	24		M4X20
1	RFC50005AN0	GRILLE	ASSY	6		

품번 NO.	부품 번호 PART NO.	품 명 DESCRIPTION	재 질 MATERIAL	수량 Q'TY	중량 W.T	비 고 REMARKS

승인 APP	JeongYul Lee 2014.09.15	재질 MAT'L	ASSY
검도 CHK	KeongBong Park 2014.09.15	총중량 G.W	
설계 DGN	JinWoo Jeong 2014.09.15	일반공차 MC / MD / CT	B / B / B
제도 DRG	JinHee Jeong 2014.09.10	SIZE	A1
참고용 REF. NO.		FCP03638	

명 칭 TITLE: INSTALLATION, CEILING EQUIPMENT

도면 번호 DRG. NO: RFC50101EJ0 | Ver. 00 | Rev. --

MS | SCALE 1/10 | 매수 SHEET 1 of 1

HYUNDAI Rotem 현대로템주식회사

난-PRJT | 참리번호 CATIA

기 호 MARK	일 자 DATE	변 경 내 역 DETAIL OF REVISION(E.C ZONE)	설변번호 E.C NO.	설계 DGN	검도 CHK	승인 APP

일반공차 GENERAL TOLERANCE			
주조 CASTING	~ 40	2	4
	~ 30	2	3
	~ 10	1	1.5
용접 WELDING	< 3	0.5	1
치수 DIM	~ 3150	-	7
	~ 1600	4	5
	~ 800	3	4
	~ 400	2	3
	~ 200	1.5	2
	~ 100	1	1.5
등 급 GRADE		A	B
주강, 주조품 CASTING (±)			
~ 20M	8	16	24
~ 15M	7	12	21
~ 12M	6	10	18
~ 8M	5	8	14
~ 4M	4	6	11
~ 2M	3	4	8
~ 1M	2	3	6
~ 315	1	2	4
~ 120	1	2	3
~ 30	1	1	1
등 급 GRADE		A	B	C
용접 구조물 WELDING (±)				
~ 20M	-	6.0	8.0
~ 15M	-	5.0	7.0
~ 12M	-	4.0	6.0
~ 8M	-	3.0	5.0
~ 4M	0.8	2.0	4.0
~ 2M	0.5	1.2	3.0
~ 1M	0.3	0.8	2.0
~ 315	0.2	0.5	1.2
~ 120	0.15	0.3	0.8
~ 30	0.1	0.2	0.5
3~6	0.05	0.1	0.2
등 급 GRADE		A	B	C
기계 가공품 MACHINING (±)				

본 도면은 당사 재산으로서 보안책임/배포 금지됨. PROPERTY OF ISSUING ENTITY. CANNOT BE DISTRIBUTED OR REPRODUCED WITHOUT AUTHORIZATION.